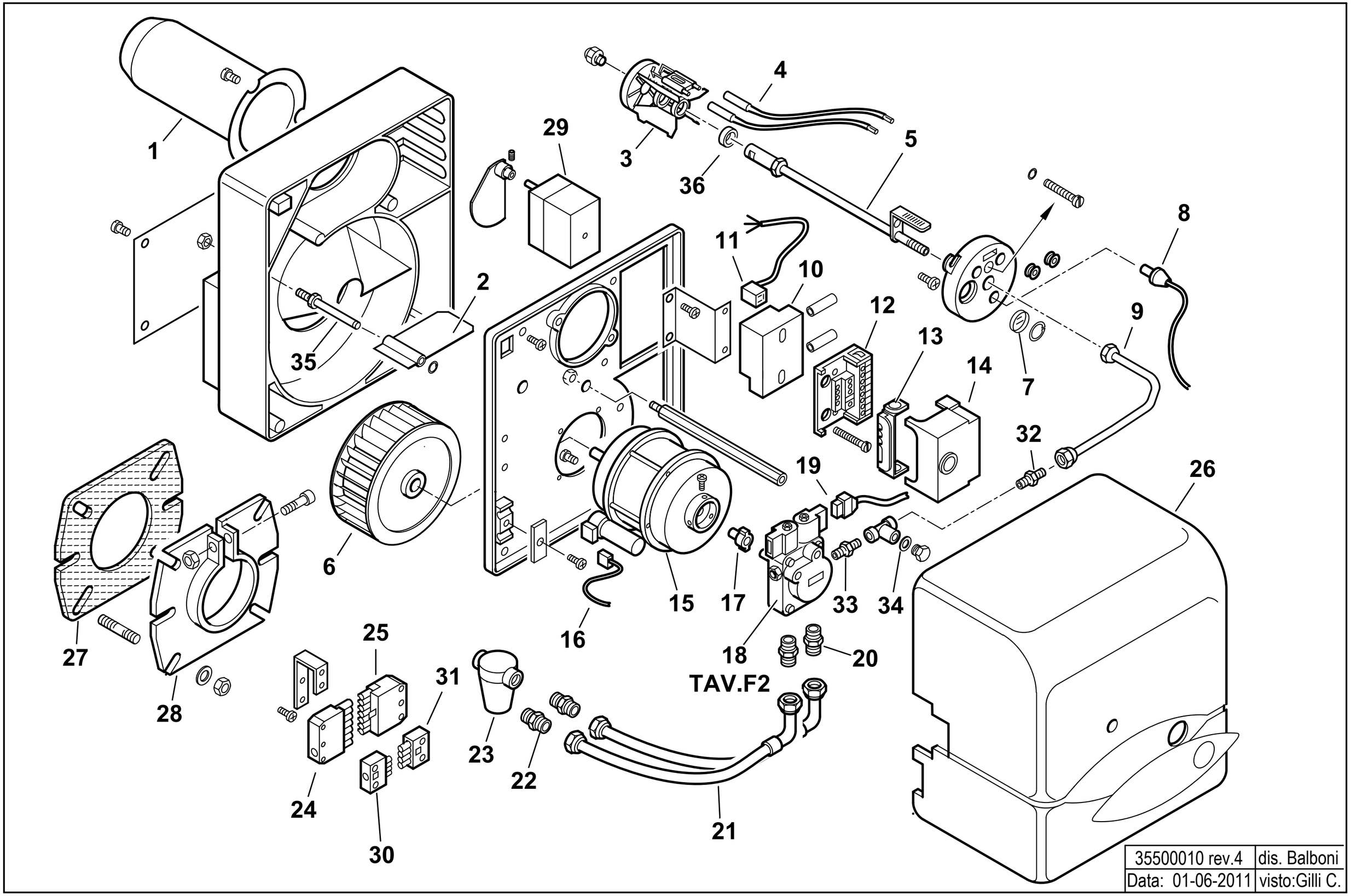
1
2
3
4
5
6
7
8
9
10
11
12
13
14
15
16
17
18
19
20
21
22
23
24
25
26
27
28
29
30
31
32
33
34
35
36
TAV.F2
35500010 rev.4
dis. Balboni
Data: 01-06-2011
visto:Gilli C.

35500010 **BTL 4P**

esploso **35500010 rev.4** **Lista L04**

Rif.	Codice	Descrizione
1	0013030151	CANNOTTO SPARK4
2	0013010024	FARFALLA A GRAVITA' SPARK
3	0013030198	DISCO ALETTATO 6T D64
	0016010064	ELETTRODO BIFILARE BTL 3-10
4	0005140225	CAVO ACC. D.5 ATT.D4-D4 L500
5	0013030192	ASSIEME CANNOTTO PORTA UGELLO
6	0013010004	VENTOLA D.133X47 SPARK
7	0013010027	VETRINO
8	30770	FOTO SIEMENS QRB1B L=350
9	0013030219	TUBO
10	0005020057	TRASF.RE DANFOSS EBI 052F0036
11	0005130130	CONNETTORE TRASF. DANFOSS L160
12	23527	ZOCCOLO AP.RA SIEMENS LOA-LG
13	0005030012	PARETE
14	0005030101	AP.RA SIEMENS LMO 24.111C2
15	0005010131	MOTORE MONO 100W 220-240/50-60
	95068	CONDENSATORE 6,3MF
16	0005130016	CONNETTORE MOTORE
17	0005010132	GIUNTO PER MOTORE
18	0005060003	POMPA SUNTEC AT3 45C
19	23519	CONNETTORE POMPA SUNTEC L600
20	0013030055	NIPPLO
21	0013030070	TUBOFLEX 1/4"FGX3/8"FDX1200
22	19098	NIPPLO 3/8"X FILTRO
23	0005070237	FILTRO GASOLIO 3/8" VASCH.TRAS
	95048	CARTUCCIA FILTRO 3/8"
	95099	GUARNIZIONE FILTRO 3/8"
24	0005130051	CONNETTORE 7POLI MASCH.
25	0005130052	CONNETTORE 7POLI FEMM.
26	0013030246	COPERCHIO POST.RE BTL/P ARAN
27	50183	GUARN.NE FLANGIA SYN D80
28	8013030032	FLANGIA

Rif.	Codice	Descrizione
29	0005040001	MOT.NO CONECTRON LKS120 B5-5S1
30	0005130043	CONNETTORE 4 POLI M.
31	0005130075	CONNETTORE 4POLI FEMM. VERDE
32	13778	NIPPLO 1/8"X1/8"X24
33	17066	NIPPLO 1/8"X1/8"X20 CROMATO
34	146	RONDELLA RAME 10X15X1,5
35	0013010018	PERNO
36	0013030194	DISTANZIALE 26,5X18,5X2

POMPA - PUMP - BOMBA - POMPE - PUMPE cod.0005060003

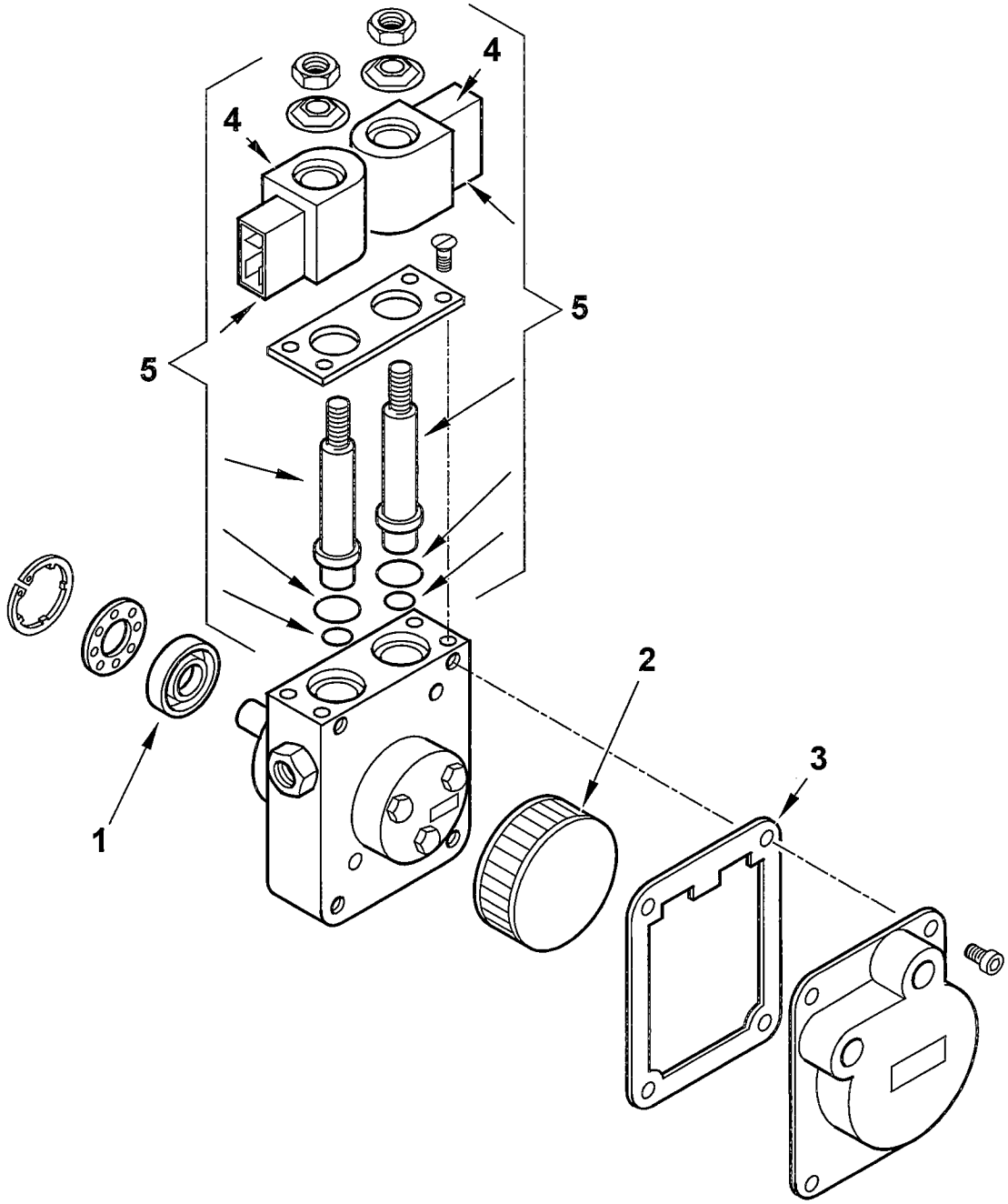

0005060003 T02	dis.Balboni
Data: 04-04-2007	visto:Gilli C.

TAV.F2

0005060003 POMPA SUNTEC AT3 45C 9558 4P

esploso 0005060003T01 **L03**

Rif.	Codice	Descrizione
1	95089	TENUTA POMPA SUNTEC AN-AS-AE
2	0004050030	FILTRO POMPA SUNTEC A
3	0004050049	GUAR.NE COP. AN-AS-AE-AP-AL-
4	95116	BOBINA X EV POMPA SUNTEC
5	0004050100	KIT STELI BOBINE SUNTEC AT3

Rif.	Codice	Descrizione